3147 F

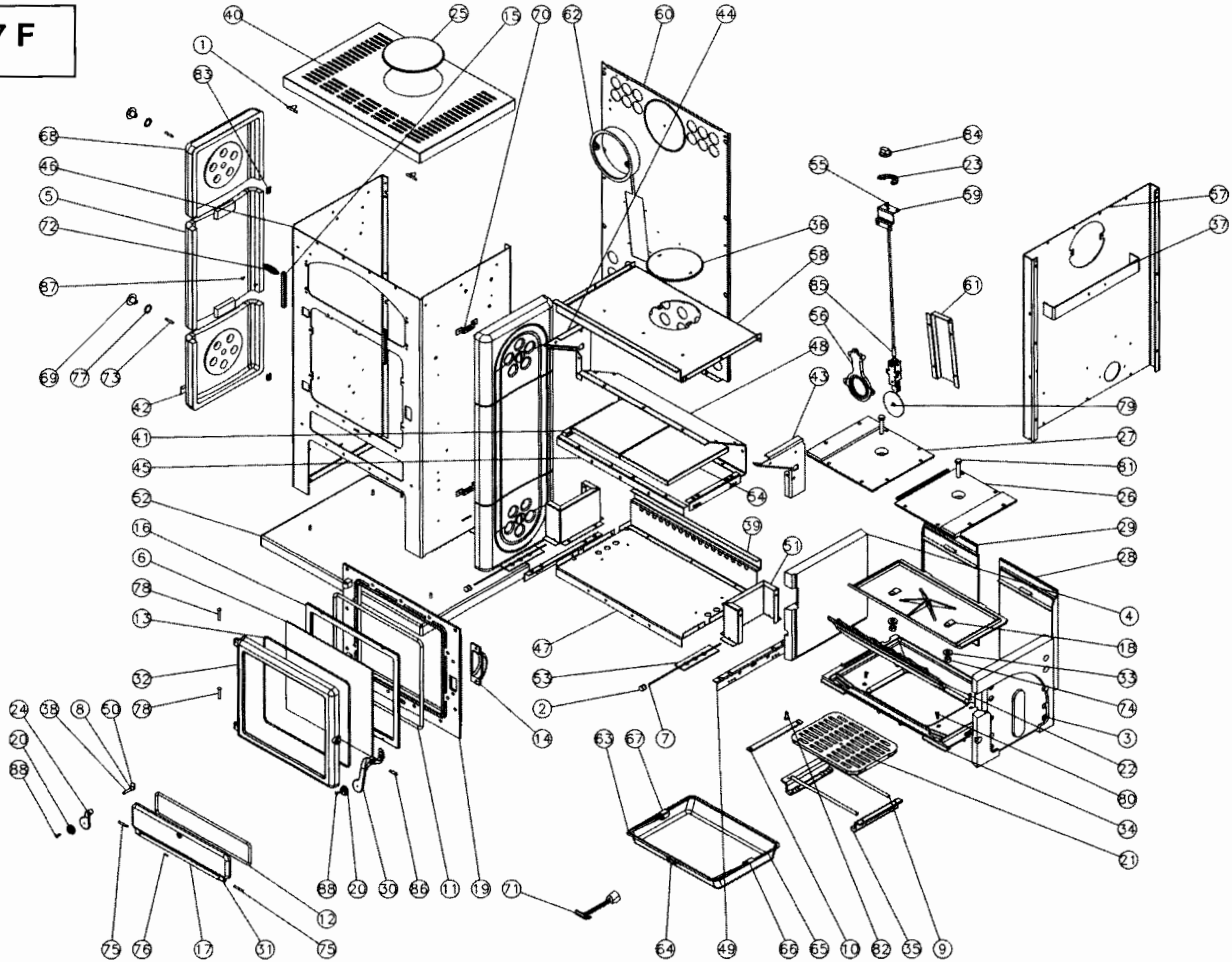
40
25
15
70
62
60
44
1
83
68
46
5
72
87
69
77
73
42
41
45
52
16
6
78
13
32
78
24
58
8
50
20
88
75
76
17
31
75
12
88
20
30
86
11
19
71
14
47
53
2
7
63
67
64
49
66
65
10
82
35
9
34
23
55
59
36
58
35
56
48
43
61
79
27
51
26
29
28
4
18
33
74
3
22
80
34
21
57
37
54
39
51

3147 TE

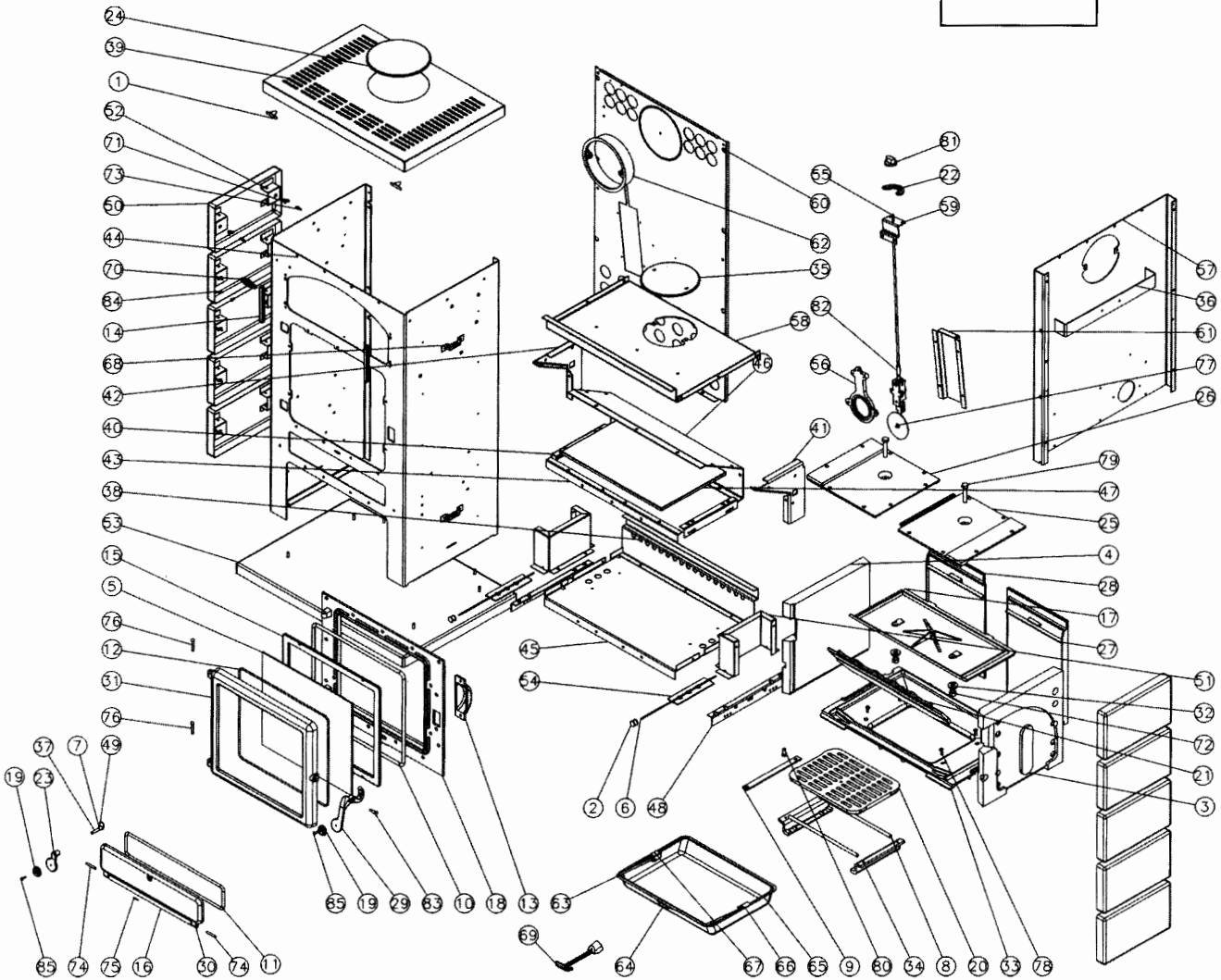
24
39
1
52
71
73
50
44
70
34
14
68
42
40
43
38
53
15
5
76
12
31
76
37
7
49
19
23
85
74
75
16
30
74
11
85
19
29
63
10
18
13
63
69
64
67
66
65
9
80
34
8
20
33
78
2
6
48
45
54
55
60
62
35
58
46
56
41
81
22
59
82
57
36
61
77
26
79
47
25
4
28
17
27
51
32
72
21
3